M ( 2 : 1 )

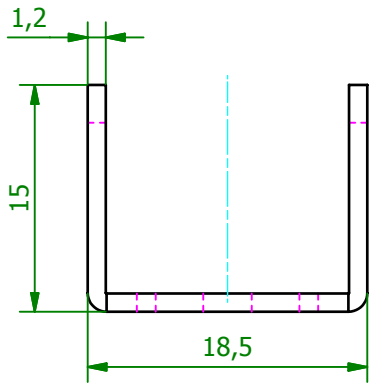


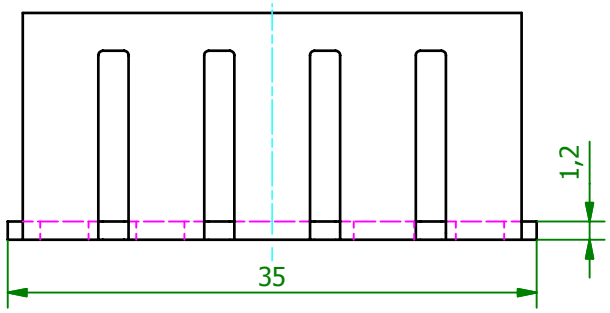


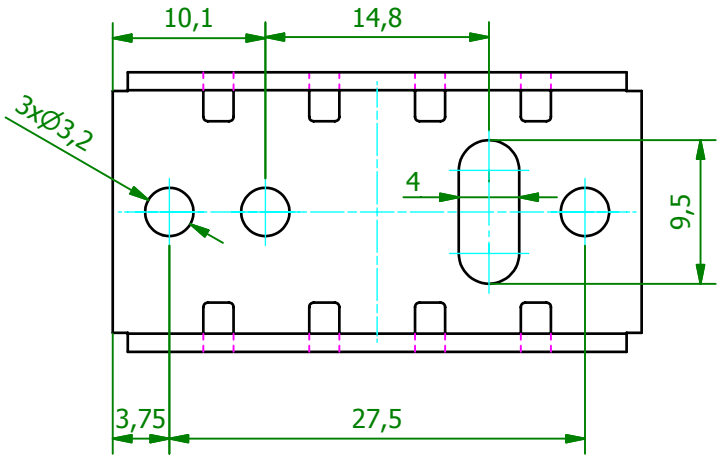


M ( 1 : 1 )

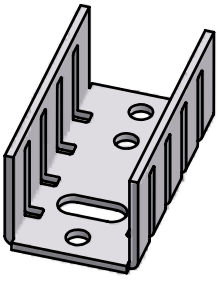

Schutzvermerk gemäß
DIN ISO 16016 beachten
© Fischer Elektronik GmbH & Co. KG 2005

| Freimasstoleranz | Oberfläche | Kunde 77777 - Fischer Elektronik |
|---|---|---|
| DIN ISO 2768m | SA | fischerelektronik |

| | Datum | Name |
|---|---|---|
| Erst. | 17.11.2005 | Lochen |
| Bearb. | 17.09.2007 | Lochen |

Bezeichnung / Titel
ICK 35 SA
U-Kühlkörper

Werkstoff / Material
Al99.5 - 1,2mm
halbhart

Zeichnungs-Nummer
001010512

Blatt 1
Blätter 1

| Z. | Änderungen | Datum | Name |
|---|---|---|---|
| C | 001010510.ipt | | |