Technische Daten
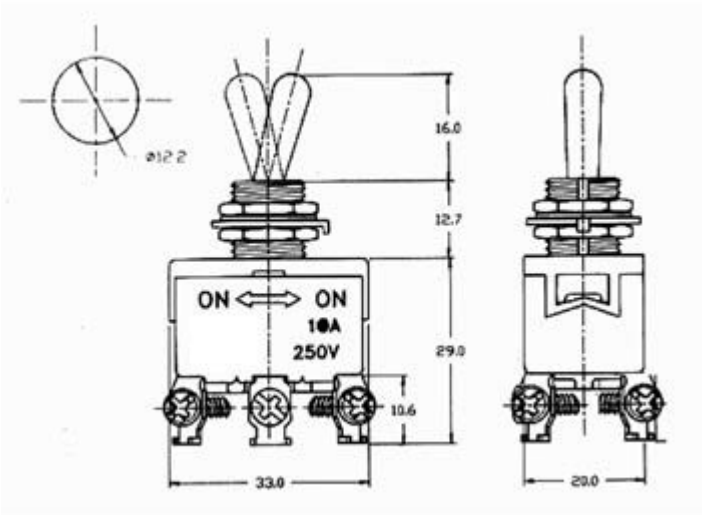
- Typ: DPDT (EIN)-AUS-(EIN)
- Schaltleistung: 10A / 250V
- Typenschild: **
- Schraubanschlüsse